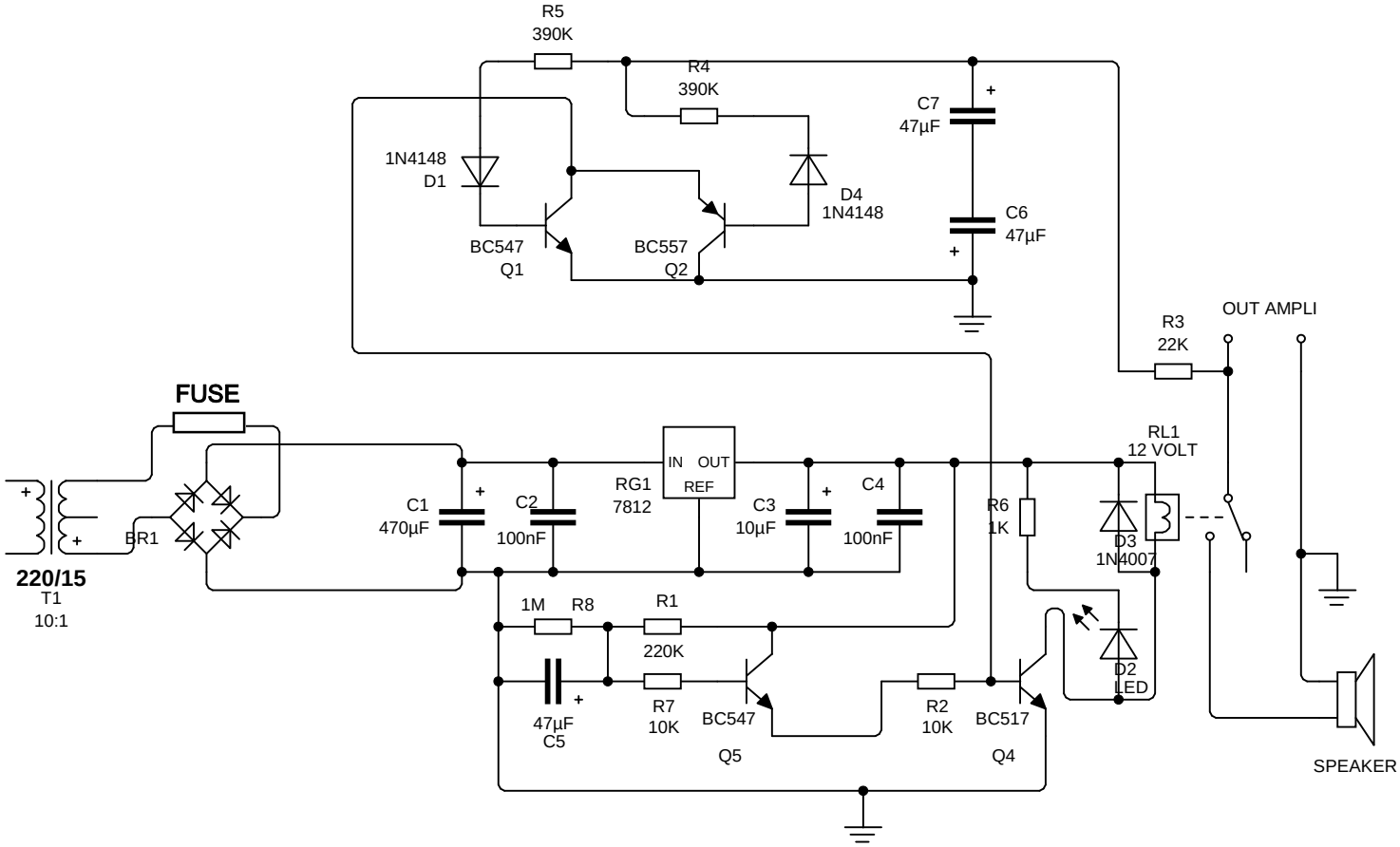
R5
390K
R4
390K
C7
47µF
1N4148
D1
D4
1N4148
C6
47µF
BC547
Q1
BC557
Q2
OUT AMPLI
R3
22K
FUSE
RL1
12 VOLT
IN
OUT
REF
RG1
7812
C1
470µF
C2
100nF
C3
10µF
C4
100nF
R6
1K
D3
1N4007
BR1
220/15
T1
10:1
1M
R8
R1
220K
D2
LED
47µF
C5
R7
10K
BC547
Q5
R2
10K
BC517
Q4
SPEAKER